ՍՅՈՒՆԵՐ Ս-Ա1, Ս-Ա2, Ս-Ա3, Ս-Ա4, Ս-Ա7, Ս-Ա8, Ս-Ա9, Ս-Ա10, Ս-Ա11, Ս-Դ1, Ս-Դ2, Ս-Դ3, Ս-Դ4, Ս-Դ7, Ս-Դ8, Ս-Դ9, Ս-Դ10, Ս-Դ11

ՃԱԿԱՏ "Ա" ԵՎ "Դ" ԱՌԱՆՑՔՆԵՐՈՎ

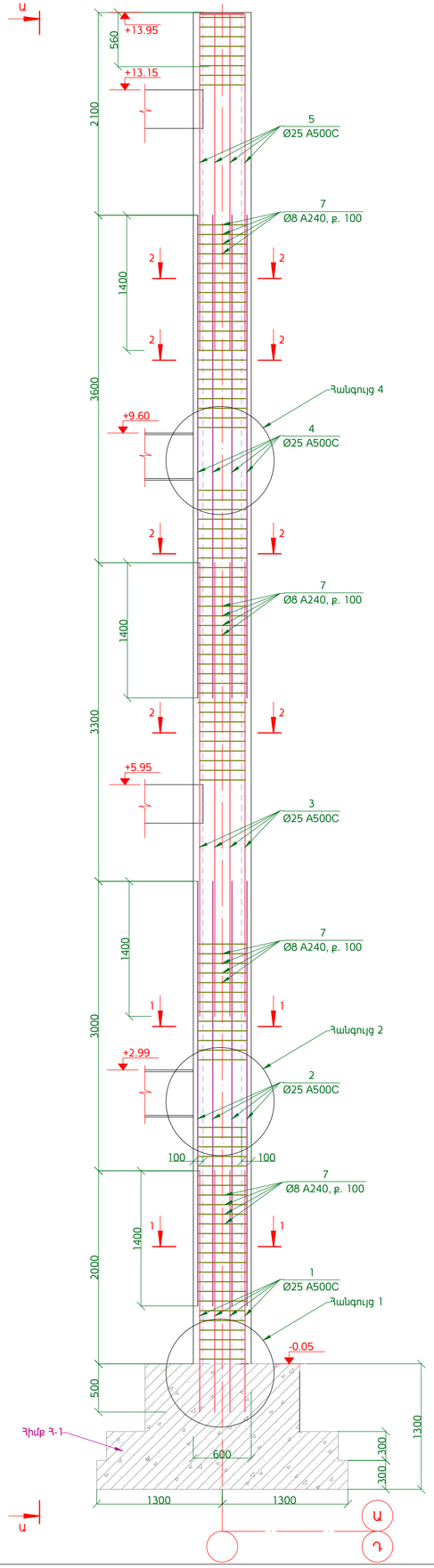

ՏԵՍՔ "Ա"

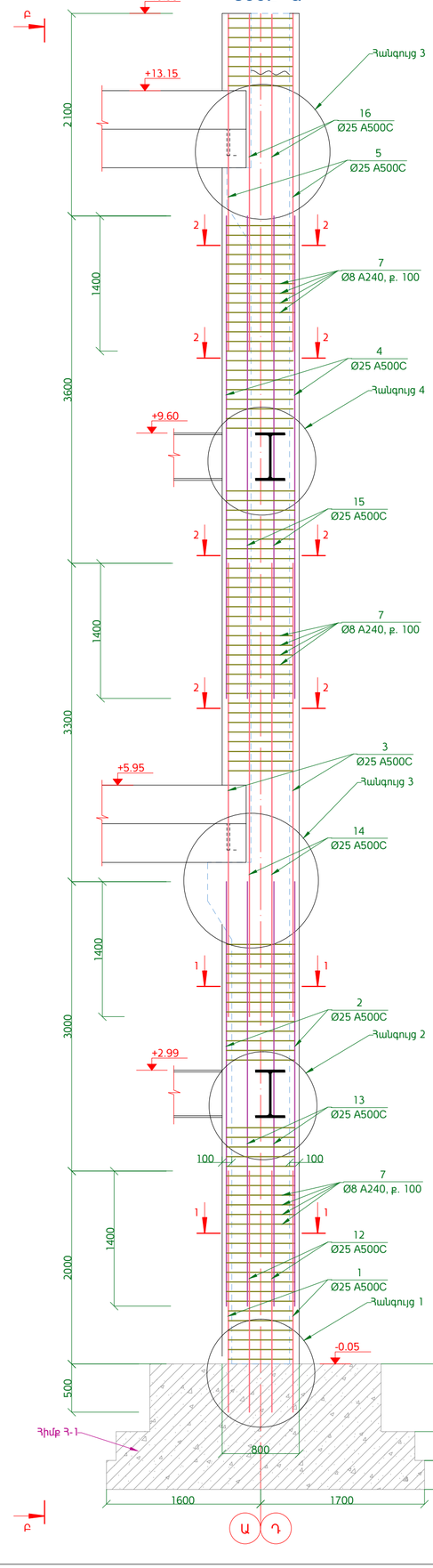

ՏԵՍՔ "Բ"

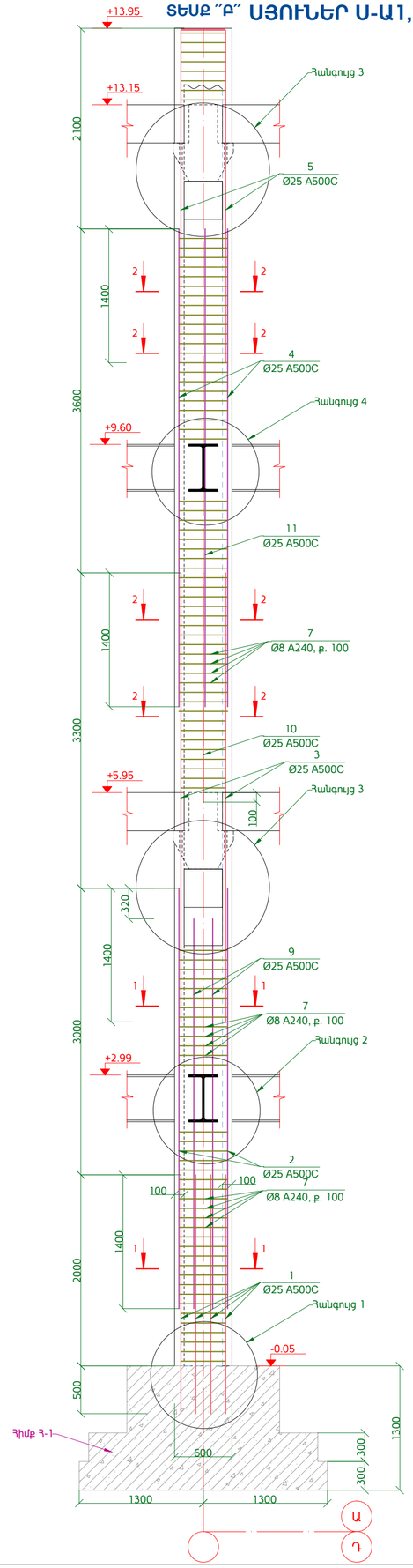

ՀԱՏՈՒՅԹ 1

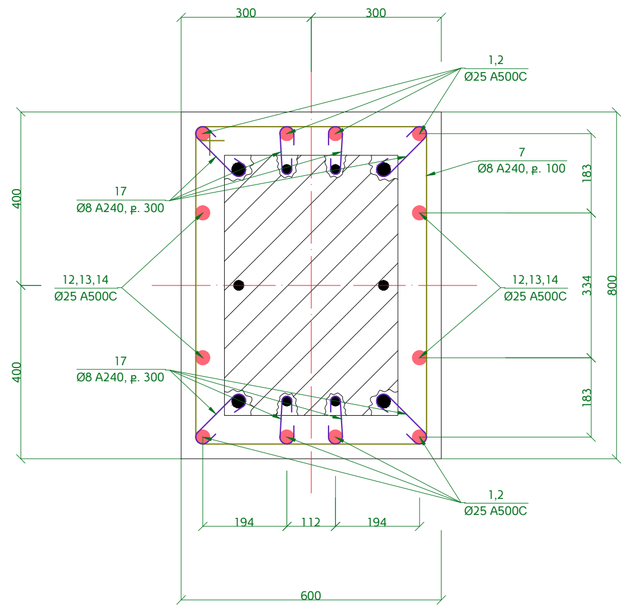

ՀԱՏՈՒՅԹ 2

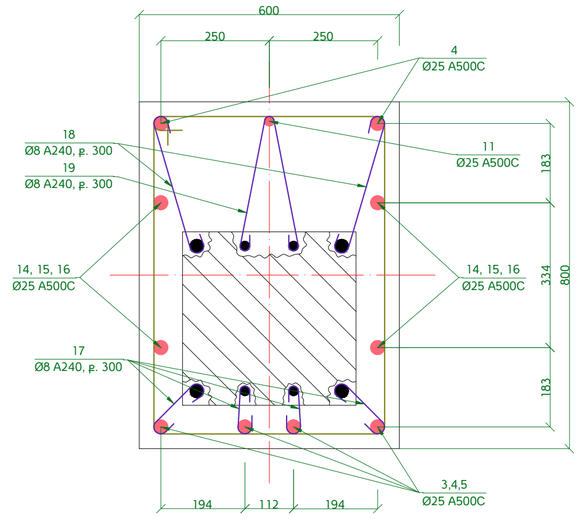

ԾԱՆՈԹՈՒԹՅՈՒՆ

1. Թերթը նայել համատեղ ԿL-12, ԿL-13, ԿL-15, ԿL-16, ԿL-17 թերթերի հետ:

Փոխ.	Թերթ	N փաստ.	Ստորագր.	Ամսաթ.	ՀՀ Քաղաքաշինության նախարարության "Քաղաքաշինական ծրագրերի իրականացման գրասենյակ" ՊՀ պայմանագիր N ԲԸՀՀԱՇՁԲ -15/2			
ՆԳՃ		Ռ. Ավետիսյան			ՀՀ ՏԿ և ԱԻ նախարարության նոր համալիրի վերակառուցում /Կոնստրուկտորական լուծումներ/	Փուլ	Թերթ	Թերթեր
Նախագծեց		Գ. Պարոնյան				ԱՆ	ԿL-14	74
Նախագծեց		Գ. Բարսեղյան			Սյուներ Ս-Ա1, Ս-Ա2, Ս-Ա3, Ս-Ա4, Ս-Ա7, Ս-Ա8, Ս-Ա9, Ս-Ա10, Ս-Ա11, Ս-Դ1, Ս-Դ2, Ս-Դ3, Ս-Դ4, Ս-Դ7, Ս-Դ8, Ս-Դ9, Ս-Դ10, Ս-Դ11:	UNI DESIGN 2015թ		
Ստուգեց		Գ. Իվանյան						